Electrolux PROFESSIONAL

Modular Cooking Gasspis 4 Brännare + Ugn, 800 MM

Produkt #

Modell #

Namn #

SIS #

AIA #



371002 (E7GCGH4CG0) Gasspis. Golvmodell. 800mm. 4 öppna brännare (4x5,5kW). Gasugn (6kW).

Kort specifikation

Pos.

Gasspis (800 mm) i golvmodell med 4 öppna brännare (4x5,5kW), för användning med naturgas, gasol eller stadsgas. Anpassad för anslutning underifrån eller bakifrån, och för montering mot enheter i Electrolux 700-serie. Utrustad med gasugn (6kW) placerad under spis.

Robust konstruktion i rostfritt stål
Toppskiva (1,5mm tjock) och frontpanel i rostfritt stål (AISI 304)
Galler i gjutjärn
Flower Flame brännare anpassar sig efter kokkärlets storlek för effektivare uppvärmning och ökad energisparning
Brännare utrustad med tändsäkring och pilotlåga för varje brännare
Gasugn med rostfria brännare och stabiliserade flambrännare placerade under ugnsbotten
Justerbar temperatur från +110°C till +270°C
Ugnsutrymme i rostfritt stål med 3 gejderpar anpassade för GN-galler (2/1)
I höjdled justerbara fötter upp till 50 mm, i rostfritt stål (AISI 304)

.

Kapslingsklass: IPX4
Levereras med 1 GN-galler (2/1) i krom

Modular Cooking
Gasspis 4 Brännare + Ugn, 800 MM

Huvudfunktioner

- Enheten har fötter i rostfritt stål med höjdjustering på upp till 50 mm.
- De fyra 5,5 kW högeffektiva blomformade flambrännarna gör att flamman kan anpassa sig efter olika stora kokkärl.
- Gasprodukt som levereras för användning med naturgas eller gasol, omvandlingsmunstycken levereras som standard.
- Stort kastrullstöd i gjutjärn (rostfritt stål finns som tillval) med långa mittfenor som gör att såväl stora som små kastruller kan användas.
- Pannstöden i gjutjärn kan diskas i maskin.
- Brännare med lågregulator.
- Släckskyddsmekanism på brännare skyddar mot gasläckage om lågan släcks oavsiktligt.
- Skyddad indikeringslampa.
- Det nedre facket består av en standardgasugn med brännare i rostfritt stål och självstabiliserande låga under basplattan. Ugnsutrymmet i rostfritt stål har skenor i 3 nivåer för 2/1 GN hyllor (2 ångplåtar) och ribbad emaljerad basplatta i stål.
- Ugnstermostat som kan justeras mellan 110 °C och 270 ° C.
- Dubbla dörrar med pressad invändig panel isolerar värme.
- Kapslingsklass IPX 4.

Konstruktion

- Utvändiga paneler i rostfritt stål med Scotch Brite-behandling.
- 1,5 mm tjockt pressat rostfritt stål
- Rät vinkel mellan enheterna för att undvika utrymmen där smuts kan tränga in.

Medföljande tillbehör

- 1 av Galler, förkromat, GN2/1 till ugn PNC 164250

Övriga Tillbehör

- Galler, förkromat, GN2/1 till ugn PNC 164250 ❑
- Tätningssats PNC 206086 ❑
- Avloppsavskiljare, 150 mm PNC 206132 ❑
- Tätningsring till avgasrenare diameter 150 PNC 206133 ❑
- Kit m 4 hjul varav 2 svängbara med broms PNC 206135 ❑
- Fotsats PNC 206136 ❑
- Frontsockelplåt för installation på betongsockel, 800 mm PNC 206148 ❑
- Frontsockelplåt för installation på betongsockel, 1000 mm PNC 206150 ❑
- Frontsockelplåt för installation på betongsockel, 1200 mm PNC 206151 ❑
- Frontsockelplåt för installation på betongsockel, 1600 mm PNC 206152 ❑
- Frontsockelplåt, rostfri, 800 mm PNC 206176 ❑
- Frontsockelplåt, rostfri, 1000 mm PNC 206177 ❑
- Frontsockelplåt, rostfri, 1200 mm PNC 206178 ❑
- Frontsockelplåt, rostfri, 1600 mm PNC 206179 ❑
- 4 fötter för installation på cementsockel PNC 206210 ❑
- Avgasrenare PNC 206246 ❑
- Ett par sidosocklar (för installation rygg mot rygg) PNC 206249 ❑
- Slät stekhäll för en brännare. OBS: endast hälften av antalet brännare får täckas PNC 206260 ❑
- Räfflad stekhäll för en brännare. OBS: endast hälften av antalet brännare får täckas PNC 206261 ❑
- Slät kokhäll för en brännare. OBS: endast hälften av antalet brännare får täckas PNC 206264 ❑
- 2 st sidosockelplåtar för betonginstallation PNC 206265 ❑
- Blandare med rörlig kran (förlängning ingår ej) PNC 206289 ❑
- Förlängningsrör till vattenkran 700 line PNC 206291 ❑
- Rostfritt galler för två brännare PNC 206297 ❑
- Skorsten 800 mm till XP700 & 900 PNC 206304 ❑
- Höger och vänster sidoräcke. PNC 206307 ❑
- Bakre ledstång, 800 mm, Marin PNC 206308 ❑
- Wokstöd för gasbrännare - 700/900 PNC 206363 ❑
- Stödskena till underskåp för minskat antal ben/hjul, 800mm PNC 206367 ❑
- Stödskena till underskåp för minskat antal ben/hjul, 1200mm PNC 206368 ❑
- Stödskena till underskåp för minskat antal ben/hjul, 1600mm PNC 206369 ❑
- Stödskena till underskåp för minskat antal ben/hjul, 2000mm PNC 206370 ❑
- Ryggplåtar, 800mm PNC 206374 ❑
- Ryggplåtar, 1000mm PNC 206375 ❑
- Ryggplåtar, 1200mm PNC 206376 ❑
- 2 st sidopaneler höjd 700 djup 700mm PNC 216000 ❑
- Fronträcke, rostfritt, 800 mm PNC 216047 ❑
- Fronträcke, rostfritt, 1200 mm PNC 216049 ❑
- Fronträcke, rostfritt, 1600 mm PNC 216050 ❑
- Portioneringshylla/ räcke, rostfritt, 800 mm (bred) PNC 216186 ❑
- Gasregulator PNC 927225 ❑

Företaget förbehåller sig rätten att göra ändringar i de produkter utan föregående meddelande.

2026.11.20

Modular Cooking
Gasspis 4 Brännare + Ugn, 800 MM

Front

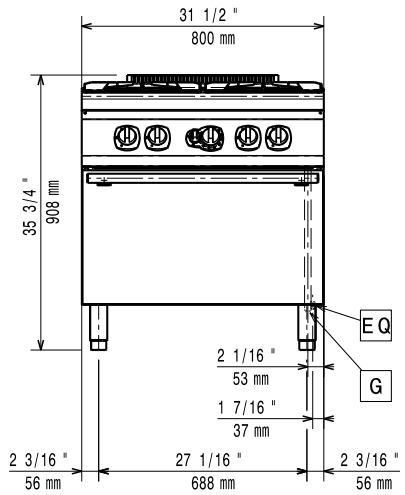

Sida

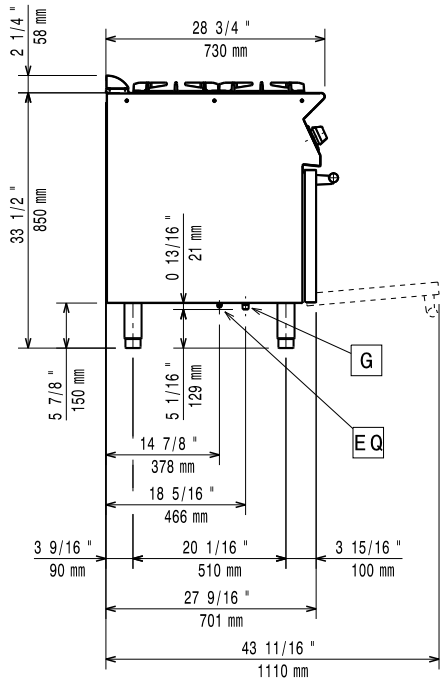

G = Gasanslutning

Topp

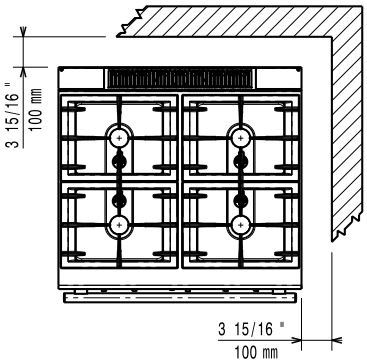

Gas

Gas, effekt:	28 kW
Standardgasleverans	Natural Gas
Gastyp alternativ:	LPG; Stadsgas
Gasintag:	1/2"

Viktig information

If appliance is set up or next to or against temperature sensitive furniture or similar, a safety gap of approximately 150 mm should be maintained or some form of heat insulation fitted.

Ugnens arbetstemperatur:	110 °C MIN; 270 °C MAX
Ugnens invändiga dimensioner (bredd):	540 mm
Ugnens invändiga dimensioner (höjd):	300 mm
Ugnens invändiga dimensioner (djup):	650 mm
Nettovikt:	80 kg
Fraktvikt:	100 kg
Frakthöjd:	1080 mm
Fraktbredd:	820 mm
Fraktdjup:	860 mm
Fraktvolym:	0.76 m³
Effekt främre brännare:	5.5 - 5.5 kW
Effekt bakre brännare	5.5 - 5.5 kW
[NOT TRANSLATED]	N7CG
Bakre brännare mått - mm	Ø 60 Ø 60
Främre brännare mått - mm	Ø 60 Ø 60

Företaget förbehåller sig rätten att göra ändringar i de produkter utan föregående meddelande.

2026.11.20